MAGIC®

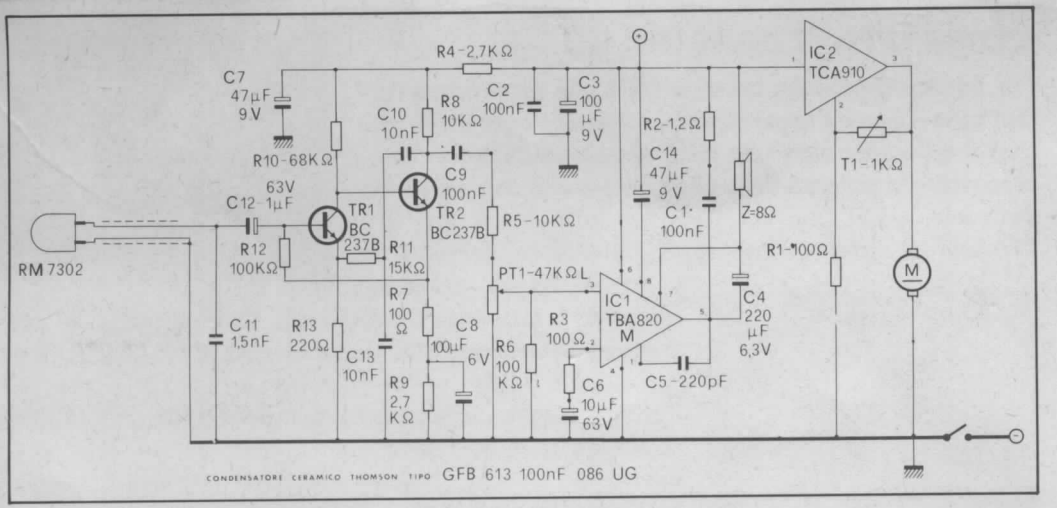

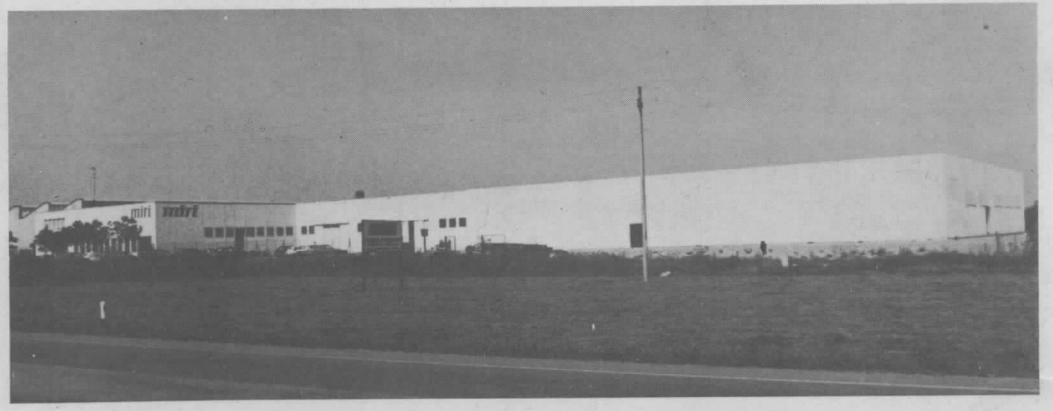

miri s.r.l

Via Granarolo, 147 - 48018 FAENZA (RA)

Telefono (0546) 26373 - Telex 550856 MIRICO

Mangianastri portatile mod. MAGÚ

MAGÚ è costruito con le più moderne tecnologie e utilizzando componenti di prima qualità.
Il meccanismo di lettura del nastro, prodotto dalla MIRI, è un modello per autoradio collaudato in centinaia di migliaia di apparecchi radio-mangianastri in Italia e all'estero. Perciò il mangianastri che è ora in vostro possesso è quanto di più affidabile nel tempo si possa oggi trovare in commercio.
La sua facilità d'uso, le sue notevoli doti di musicalità, la sua lunghissima autonomia ne fanno l'apparecchio ideale per grandi e piccoli.

(1) feritoia di inserimento cassetta
(2) maniglia reclinabile
(3) tasto di espulsione cassetta e avanti rapido
(4) volume
(5) presa di alimentazione esterna

COME UTILIZZARE MAGÚ

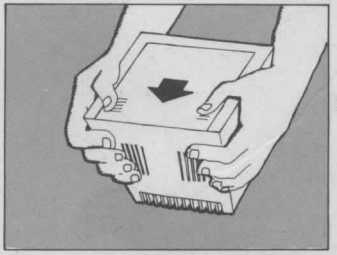

Per il montaggio delle batterie (n. 6 pile tipo mezza torcia) capovolgere l'apparecchio e premere con entrambi i pollici sulle aree zigrinate nella direzione della freccia. Rispettare la polarità delle pile come è indicato sul fondo del vano.

MAGÚ è ora pronto per riprodurre fedelmente i vostri nastri preferiti.

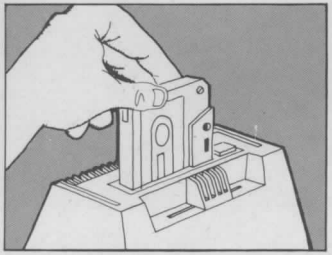

Introdurre una musicassetta nella feritoia posta in alto facendo attenzione che la bobina piena sia quella superiore.

Per l'espulsione della cassetta premere il pulsante (3) che fuoriesce all'inserimento.

Premendo solo per metà corsa questo pulsante si ottiene l'avanzamento veloce del nastro.

Al termine della cassetta automaticamente verrà disinserita l'alimentazione; non correrete quindi il rischio di sprecare le vostre batterie.

MAGÚ è dotato di presa per alimentazione esterna Può essere alimentato dalla rete 220 V con apposito adattatore (MIRI AR100).

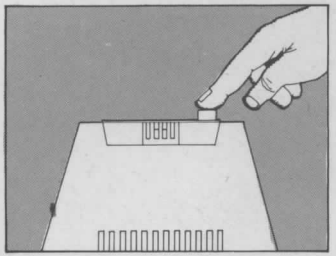

CONSIGLI UTILI. Se noterete col tempo una diminuzione del volume e della brillantezza della riproduzione pulite, con un batuffolo di cotone imbevuto nell'alcool, la testina di lettura visibile abbassando, con un dito lo sportellino (1) posto superiormente all'apparecchio. Evitate di lasciare pile completamente scariche nell'apparecchio; potrebbe fuoriuscire un liquido corrosivo dannoso per i contatti elettrici.

CARATTERISTICHE TECNICHE

Alimentazione	tip. 9 V (14 V max)
Max assorbimento di corrente	150 mA
Velocità di lettura	4,75 cm/sec + —2%
Wow/flutter	0,25% pesato
Risposta in frequenza	50 ÷ 14.000 Hz + —3 dB
Rapporto s/n	48 dB
Potenza di uscita	1,5 W (1,5 x 2 tipo stereo)
T.H.D.	0,1% (1 W)

Dispositivo di inserimento dell'alimentazione a fine nastro.

Stabilizzazione elettronica del motore.

MAGÙ È UN PRODOTTO COPERTO DA BREVETTO INTERNAZIONALE